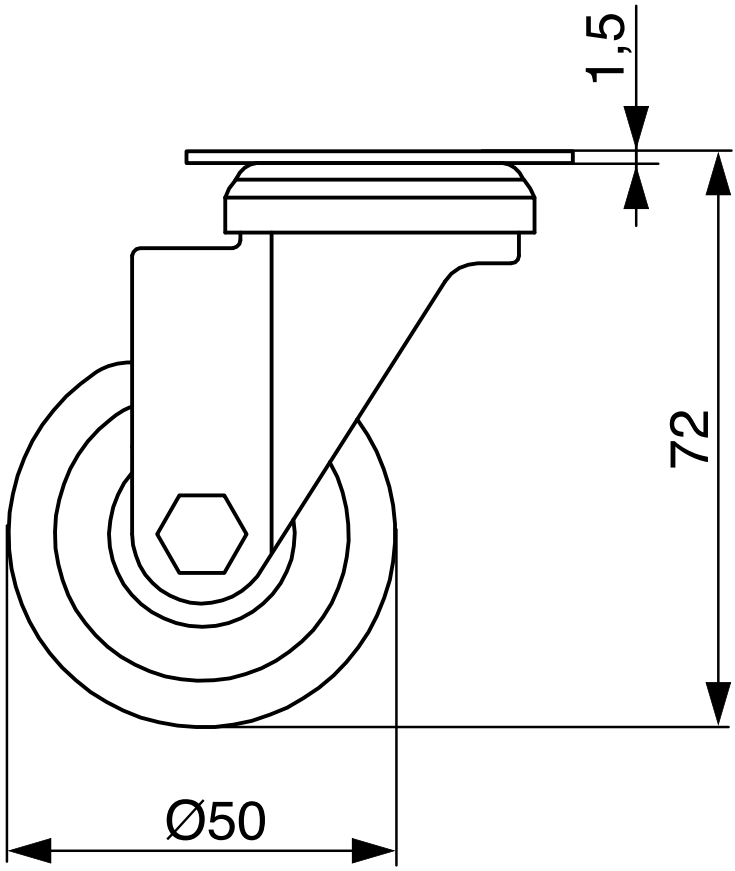
1,5
72
Ø50

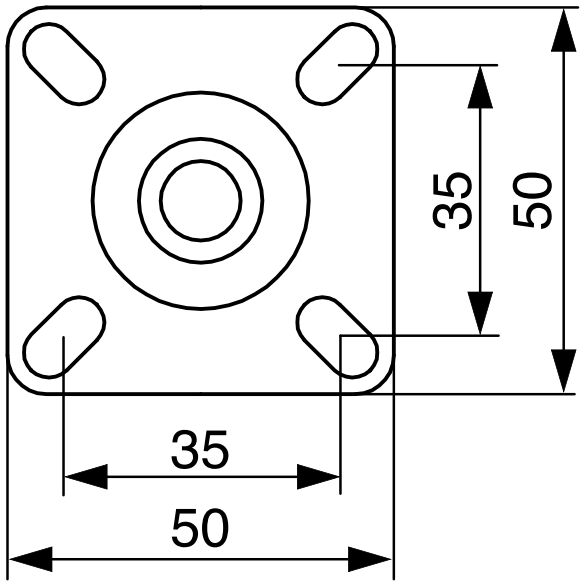
35
50
35
50